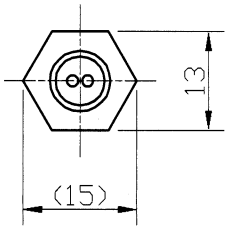

フランジ部形状

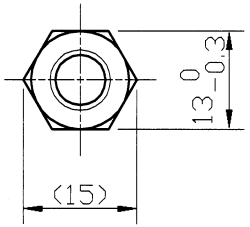

ナット形状

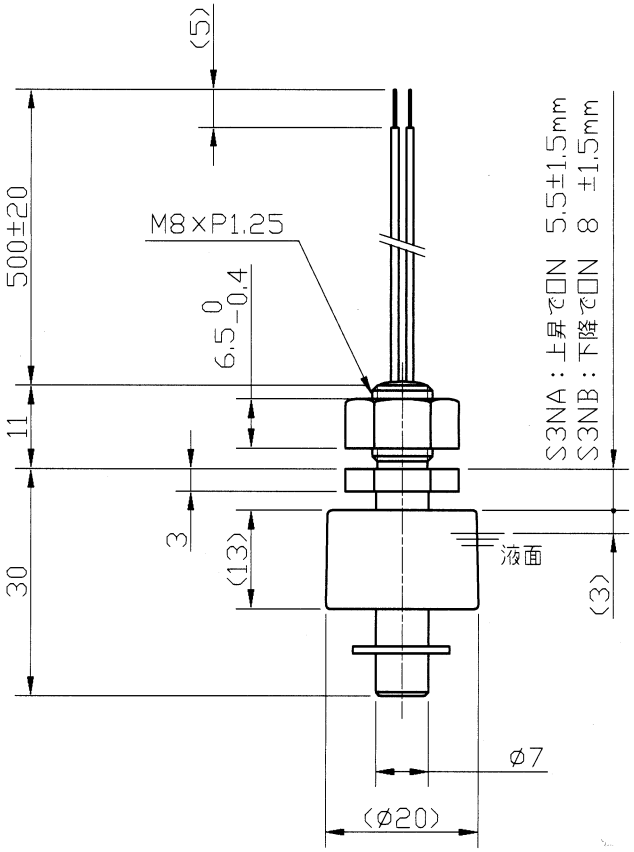

ワッティー 株式会社

フロートスイッチ

HL-S3N

-12.09.04-