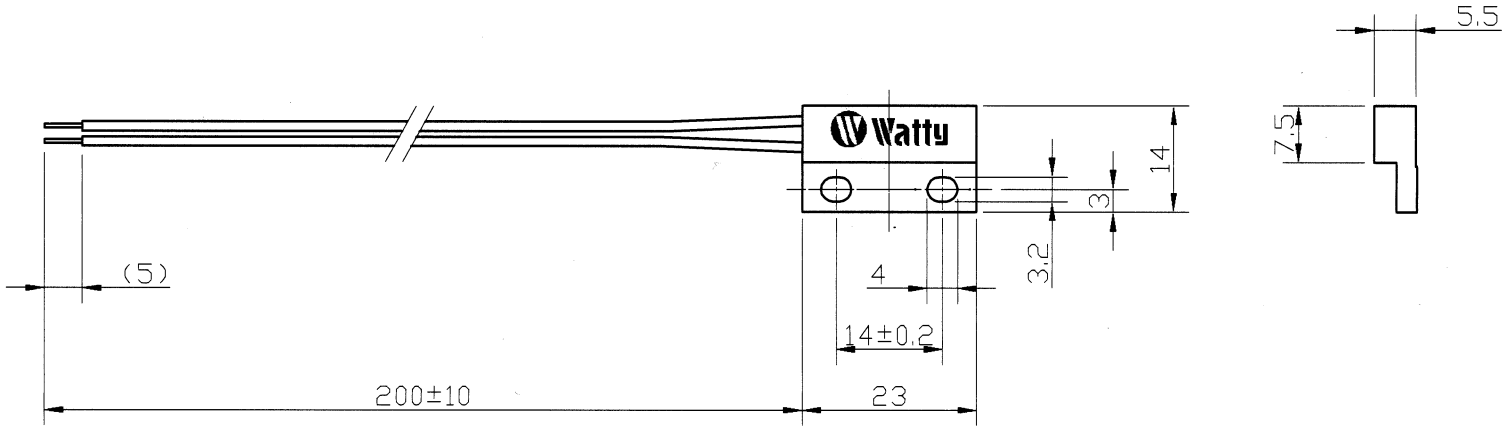

磁気近接SW

HR－101

ワッティー 株式会社

-12.09.10-