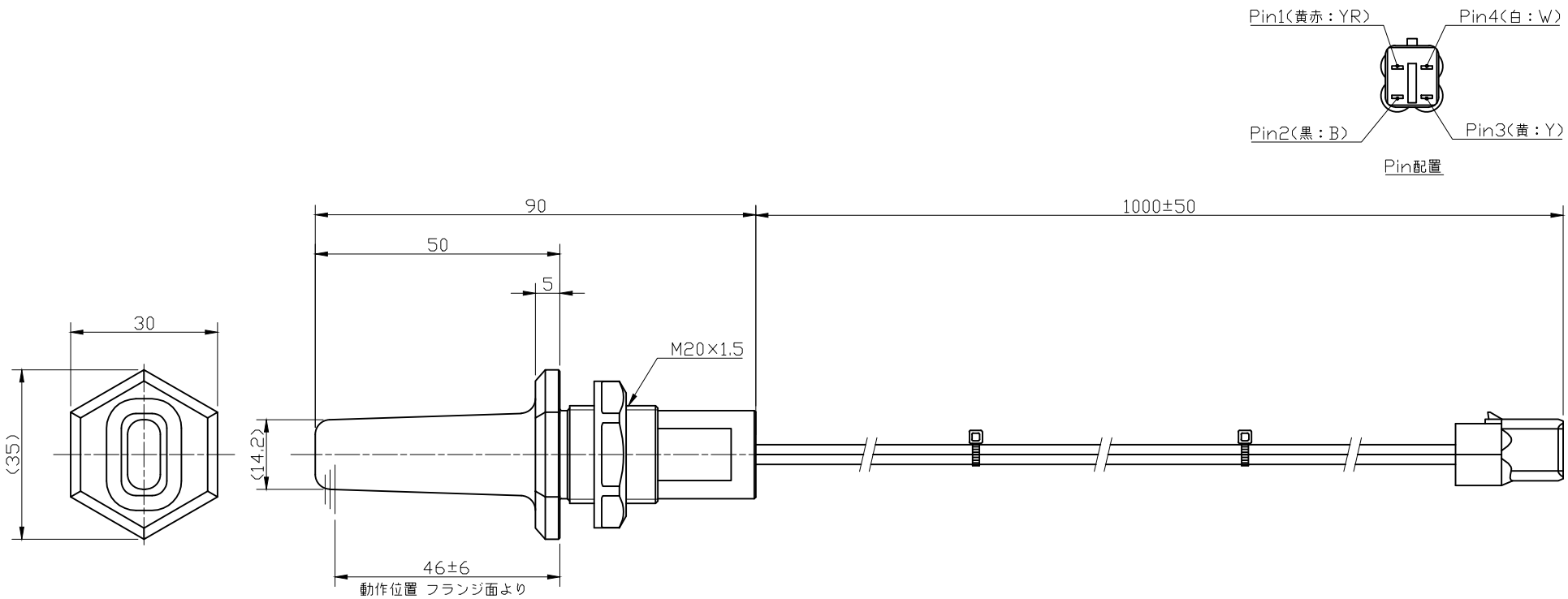

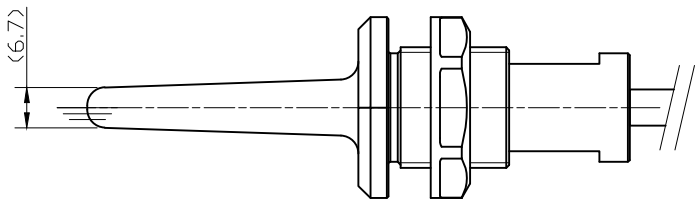

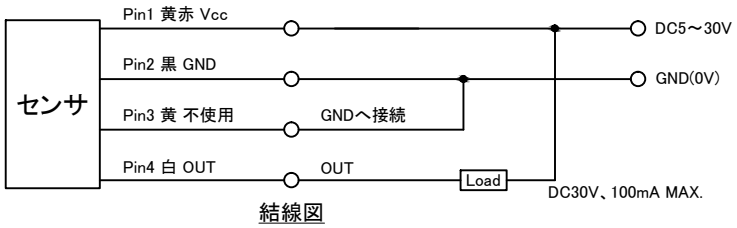

ワッティー 株式会社

静電容量式レベルスイッチ

HL-CS

-15.12.09-